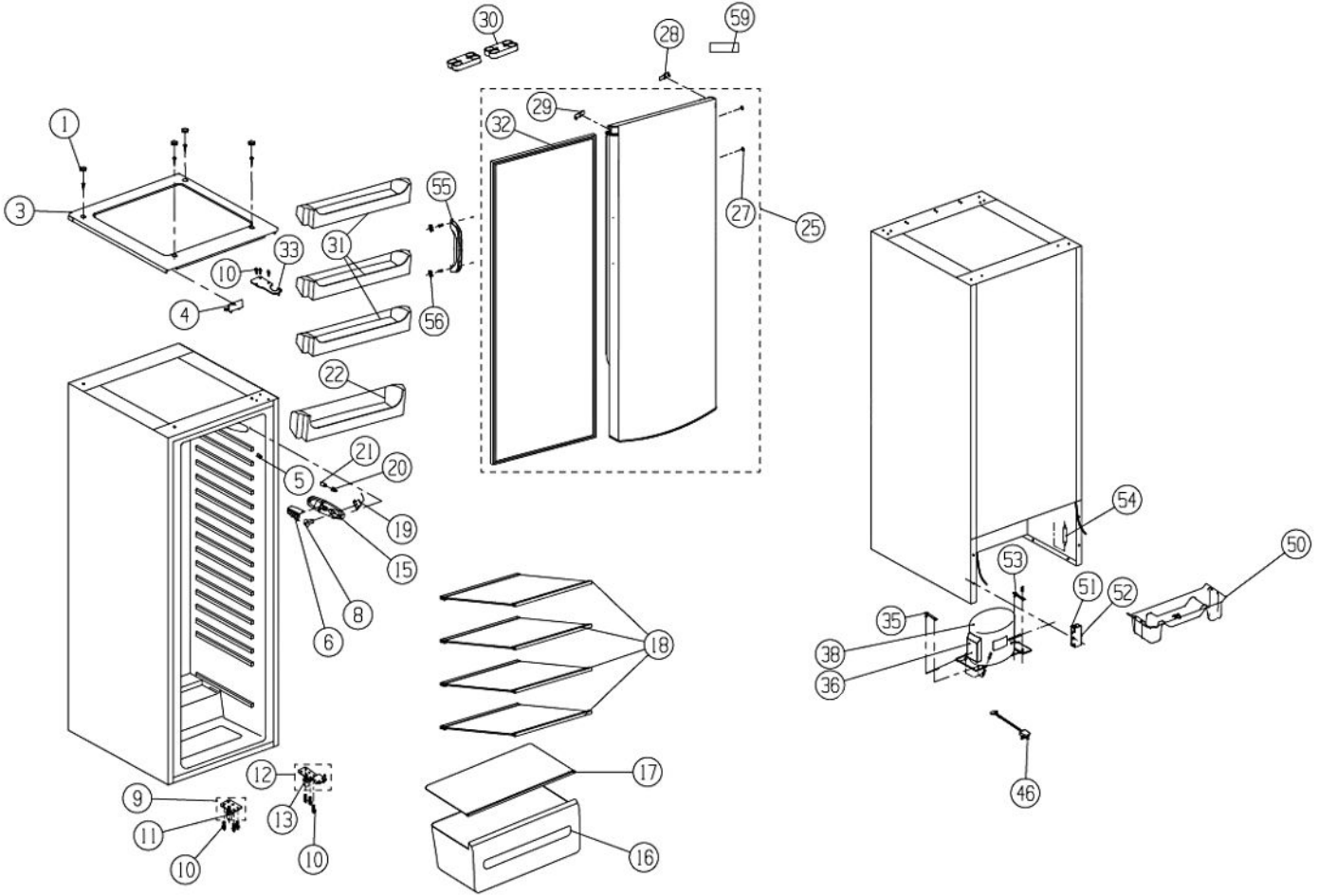
30
59
28
29
32
1
3
55
27
25
31
33
10
4
56
22
21
20
5
19
15
8
6
54
50
53
51
52
35
38
36
18
17
12
9
13
11
10
10
16
46